# RECAP NET

MORE REPETITIONS, BETTER PRACTICE

GLADIATOR
BRETT BROS. SPORTS U.S.A.

## 使用前注意事項：

1) 請在使用此產品前詳閱組裝使用說明書，如不按照組裝說明書進行正確操作，
有可能導致意外發生及產品使用上的損壞。
2) 建議由成人進行組裝。
3) 請確保您擁有全部的回球網零件，如有缺少部分零件請與購買店家進行聯繫。

## 警告：

此產品會有經常性磨損，如有任何部分零件損壞請停止使用回球網，
以免造成任何傷害及危險意外。
回球網在組裝的情況下會有極大的張力產生，在拆卸產品時此產品會倒置回彈，
請務必極度小心進行拆卸，以免造成任何傷害及危險。
回球網未必能攔接下所有球，請在組裝與使用期間淨空周圍區域，以免產生連帶性的傷害。
請勿攀爬及吊掛在回球網上。
請將此產品遠離火源之處。
不適用於三歲以下之孩童。

**A** 網與集球袋

**B** 底部框架

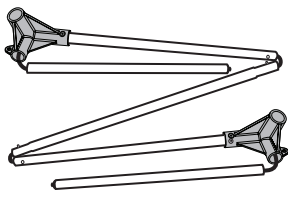

**C** 高彈性玻纖桿(2)

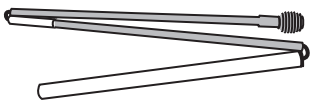

**D** 橫架

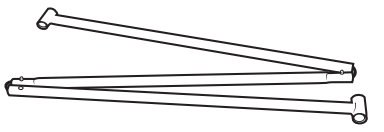

**E** 固定釘(4)

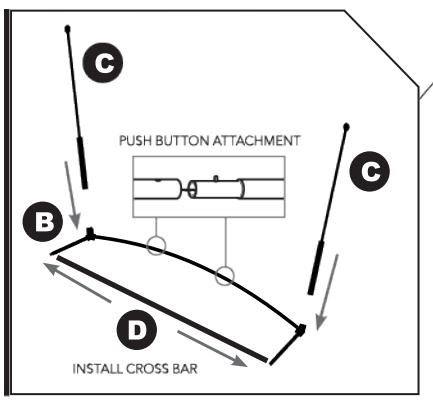


### 步驟一
底部框架及彈性玻纖桿之組裝

注意 - 底部框架及玻纖桿皆有附加塑膠細繩
1.組裝一支玻纖桿(C)並連結於直的桿子上，
重複此動作已完成第二支彈性鋼組裝。
2.組裝底部框架(B)並連結於其他框架，
確保彈扣是否有成功卡進桿子內以確保安全。
3.組裝底部橫桿(D)並於其他桿子連結在一起。
4.將管子插入在橫桿上，鉚釘將會固定橫桿位置。
注意-底框如果出現輕微彎折現象是因為張力系統
設計所影響的，為正常現象。
5.將兩支帶有玻纖桿的直竿子(C)插入底框架的兩側。

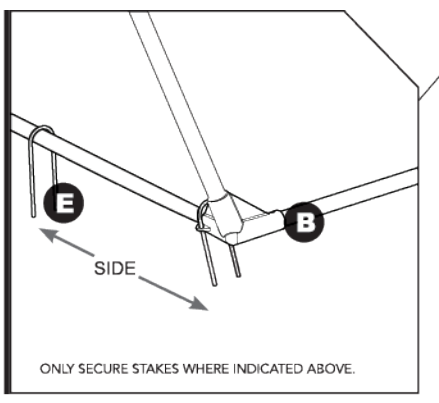


### 步驟三
加強牢固措施

架設打擊網架時請確保地面平坦並利用產品所附屬
的U型固定釘固定框架(可利用手、腳或是木槌固
定地釘)
注意：請將U型地釘使用於底框兩側，勿固定於底
框後側支架上，將造成管子變形無法達到正常功能
注意：將地釘插入地面時必須謹慎處理。如果將地
釘插入太深會造成管子變形。
警告：使用前請務必確認打擊網是否已被固定於地
面。使用期間也需要留意地插是否有鬆動，
否則將造成危險。

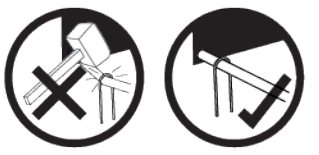

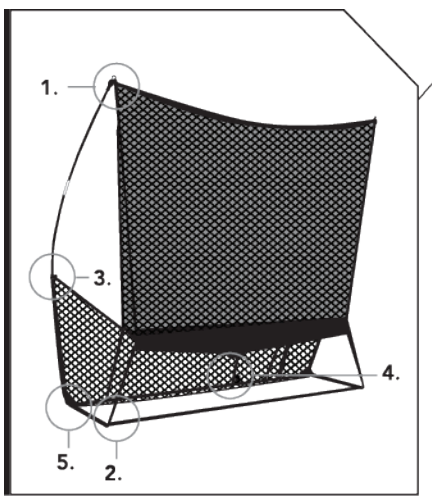


### 步驟二
將網子及框架組裝起來

1.展開網子(A)並在上方角落的金屬勾插入於玻纖管
上的塑膠件孔徑中，請重複以上動作已完成另一邊
之組裝。
2.將網子底部的環形織帶勾住底部兩邊框架的塑膠勾
3.將網子夾住側邊兩支玻纖桿上，請參考圖解#3。
4.將編織織帶勾住於底部框架上。
5.將網底包覆底框架的後部，並用魔鬼氈固定於底框側邊。
注意：固定至地面前檢查網子網子是否完整組裝完成。

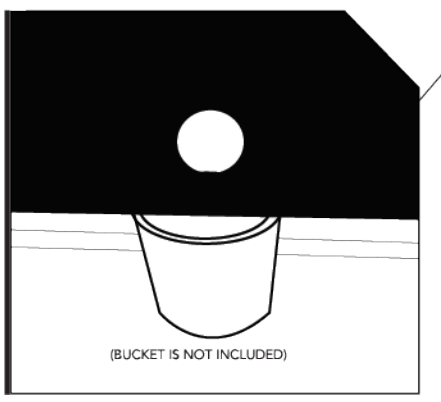


### 步驟四
建議架設裝球桶

打擊網的傾斜設計會將球引入球網的中央球洞。
建議可以放置球桶或是其他裝置將球蒐集起來。
(此產品不包含球桶)

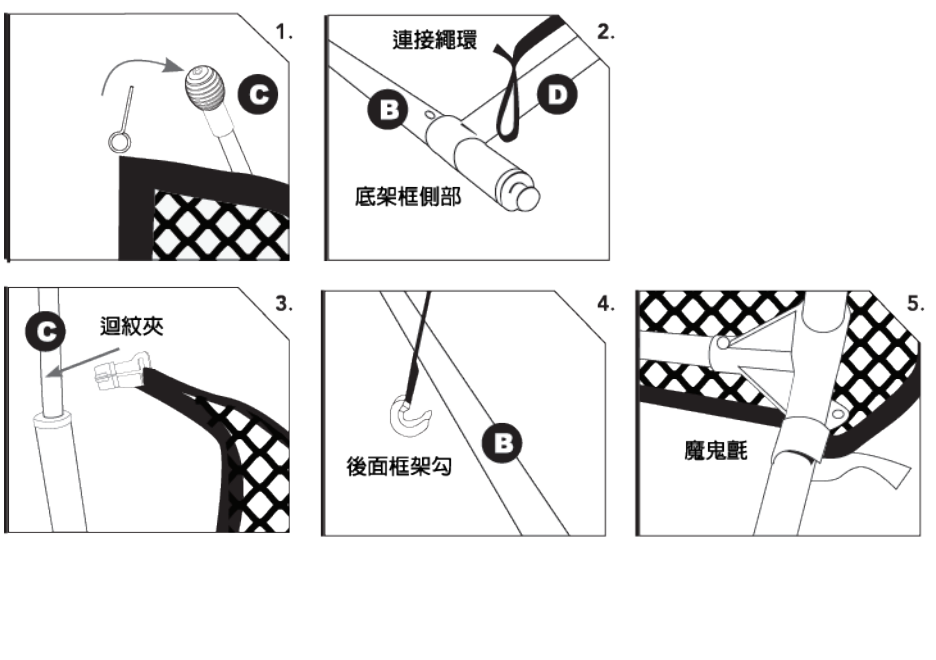


## ⚠ WARNING:

RECAP NET 在組裝過程中會有張力反饋現象產生，請注意在拆解產品時所釋放的張力反饋
並務必小心安全。

當正在拆卸其中一方的鉚釘時請握住另一方的鉚釘及玻纖桿，請重覆此動作完成另一邊之操作。

將兩側的環型織帶移開框架，如有需要可以先將網子晾乾之後再放置在收納袋裡面。

將玻纖桿拔出兩側的底部框架並將連結處拆開並折好收藏起來。

折好並放置於收納袋內存放，將U型地釘移除並將其放置收納袋中存放。

注意：請將拆卸折疊後的側管+玻纖桿朝不同方向擺放，

再放入提袋將底部框架的彈扣按鈕按下已拆卸框架並將其折起來存放在收納袋中。